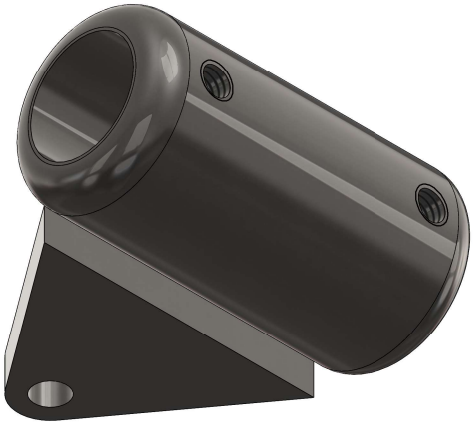

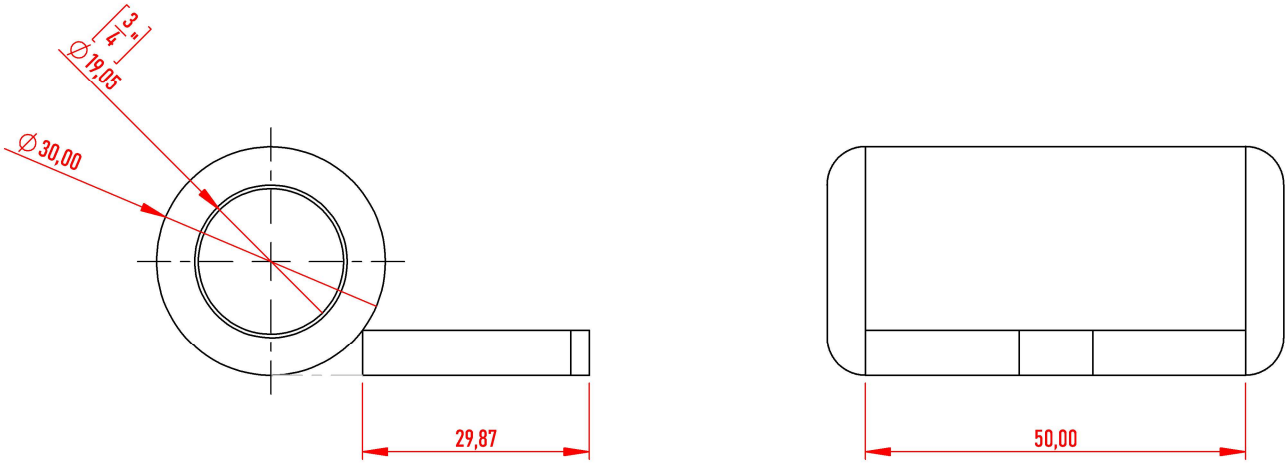

TotalAgro® Soluciones Agrícolas		FECHA:	NOMBRE:	MATERIAL:	ESCALA 1:1
	DIBUJÓ:	30/07/2025 15:12:31	ANDRÉS CUERVO G.	MISCELÁNEO	SI NO SE ESPECIFICA LO CONTRARIO, TODAS LAS UNIDADES ESTÁN EN MILÍMETROS
	REVISÓ:	30/07/2025 15:12:31	MAURICIO SÁNCHEZ	HOJA 1 DE 2	

BASE MEZCLADORES VASCA CRV3

30/07/2025 15:37:38

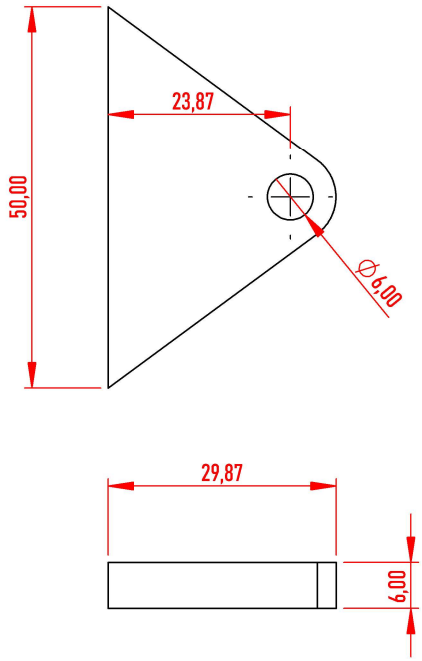

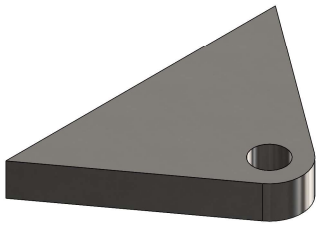

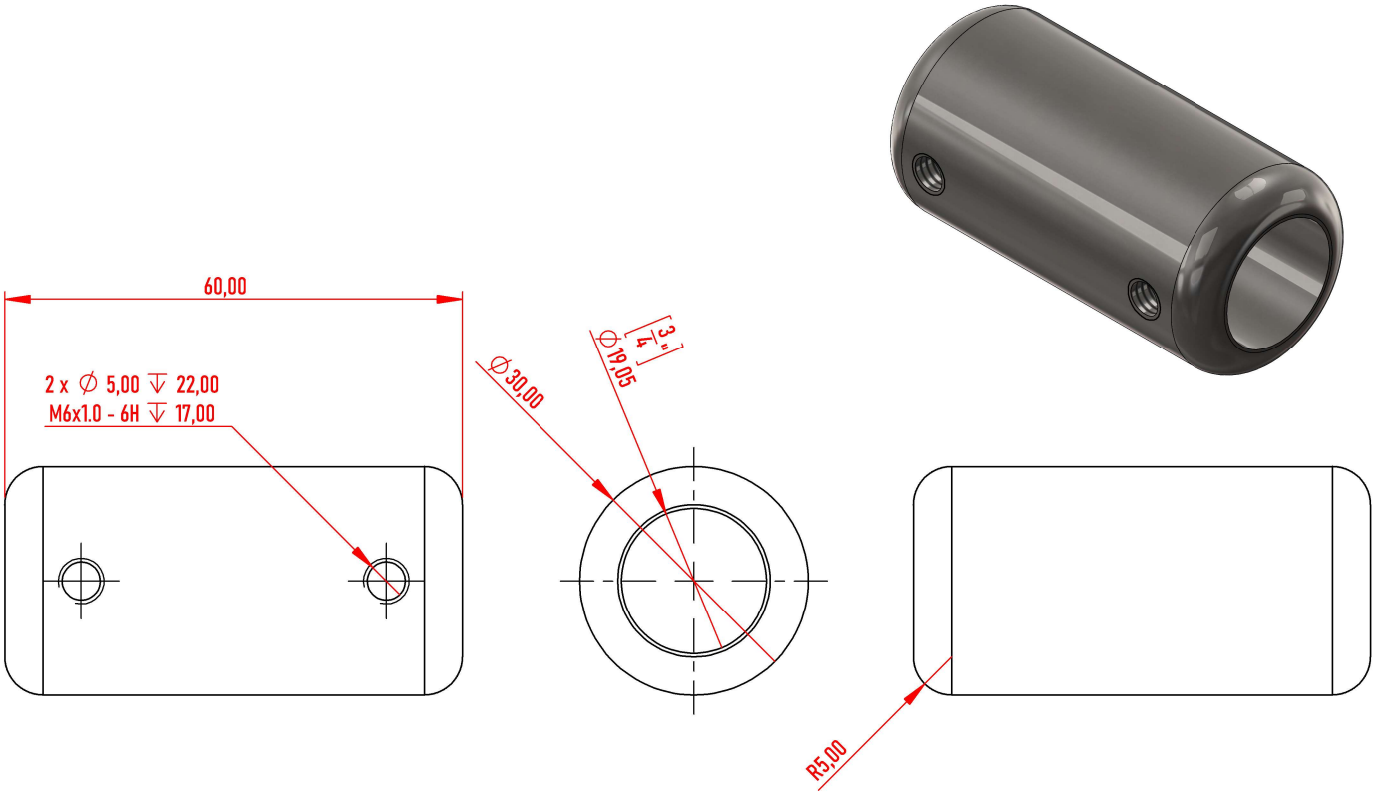

TotalAgro® Soluciones Agrícolas		FECHA:	NOMBRE:	MATERIAL:	ESCALA 1:1
	DIBUJÓ:	30/07/2025 15:12:31	ANDRÉS CUERVO G.	MISCELÁNEO	SI NO SE ESPECIFICA LO CONTRARIO, TODAS LAS UNIDADES ESTÁN EN MILÍMETROS
	REVISÓ:	30/07/2025 15:12:31	MAURICIO SÁNCHEZ	HOJA 2 DE 2	

BASE MEZCLADORES VASCA CRV3

30/07/2025 15:37:38